① KM 0,000 00

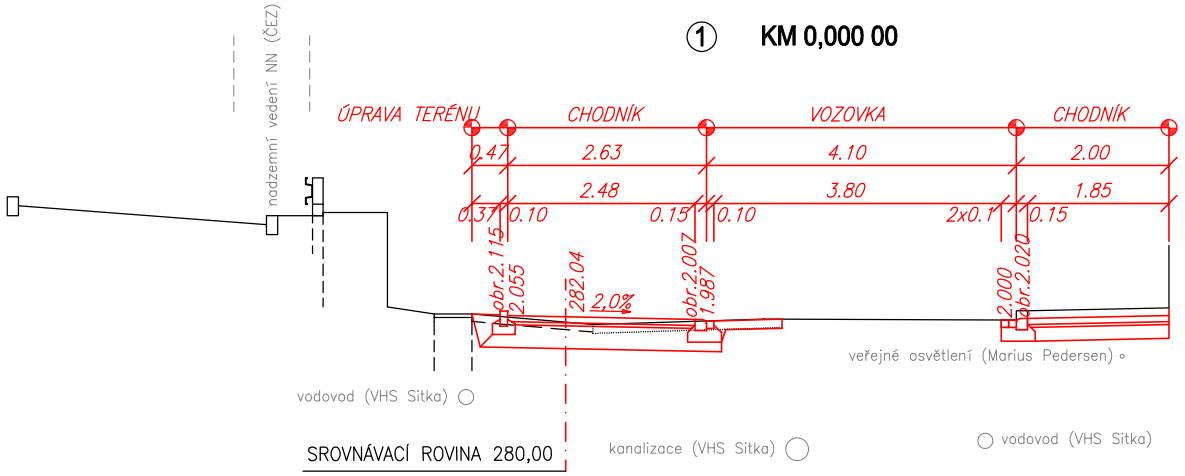

② KM 0,005 00

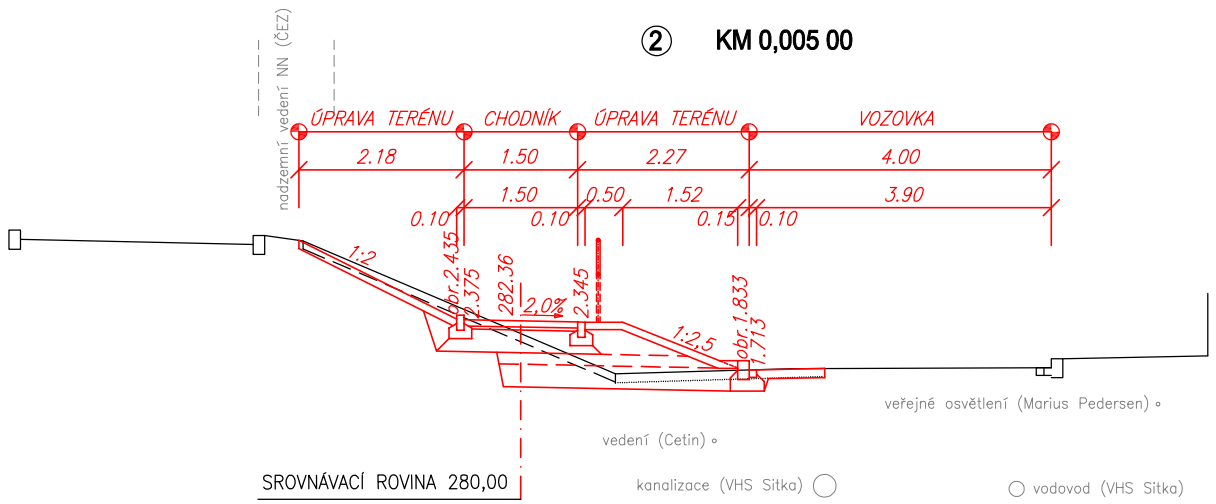

③ KM 0,010 00

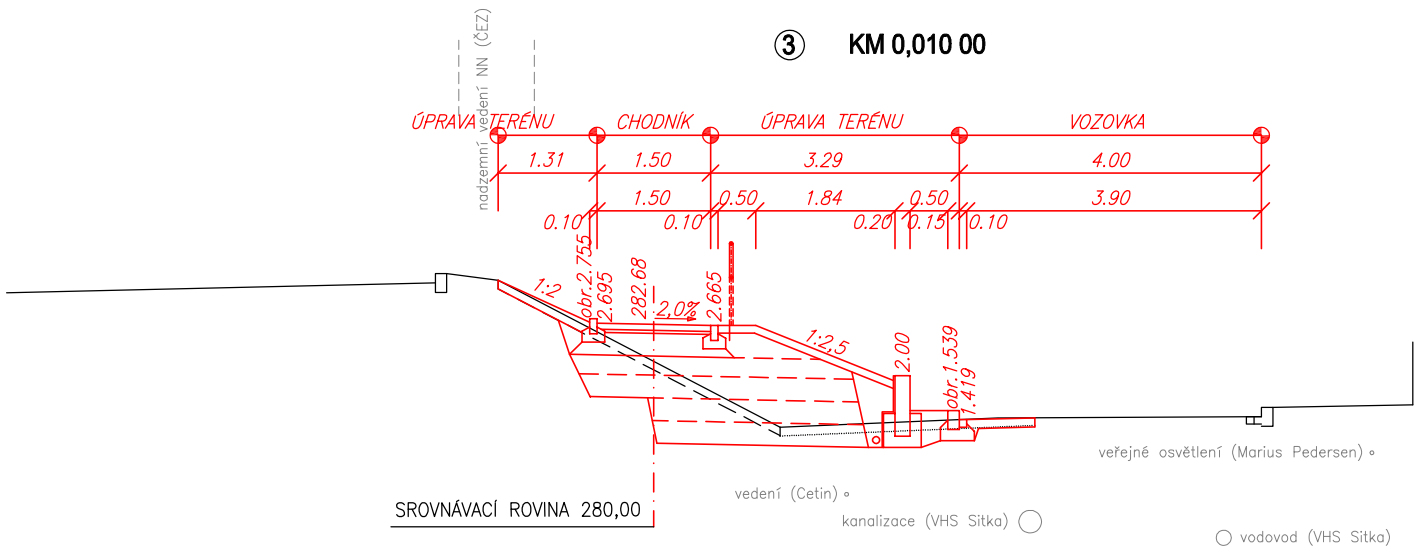

④ KM 0,014 82

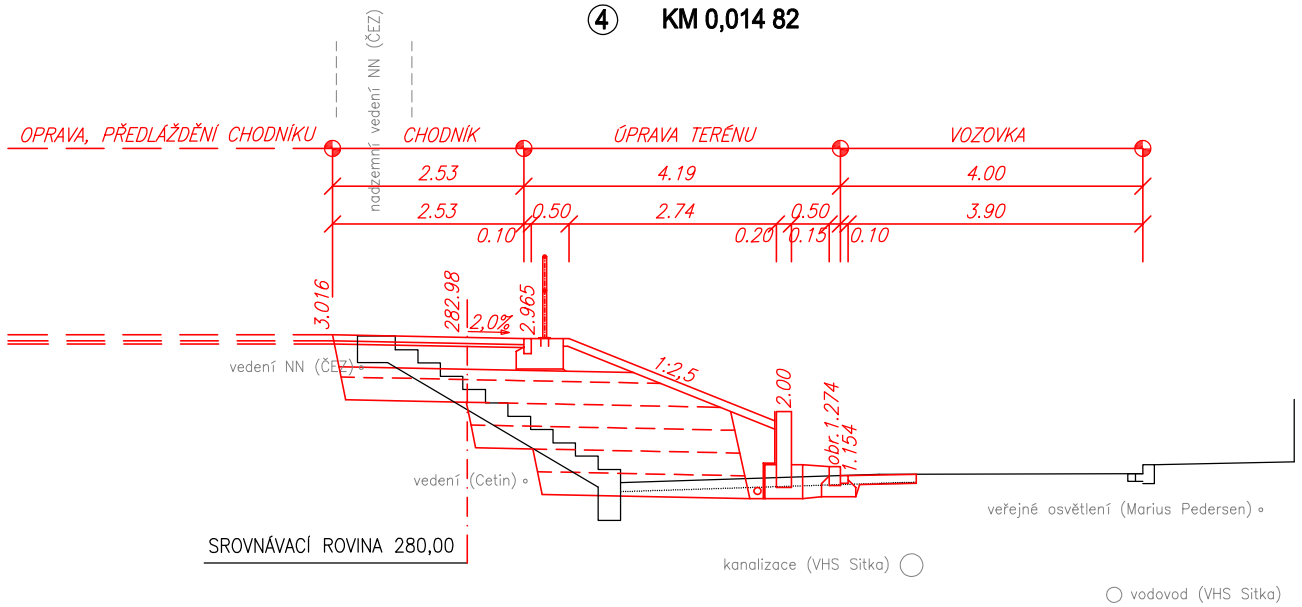

souřadnicový systém: JTSK, výškový systém: B.p.v.

HLAVNÍ PROJEKTANT:	PROJEKTANT:	VYPRACOVAL:	DS GEO projekt — Projektování dopravních staveb — Ing. Petr Dolezel — Na Šibeníku 42, 779 00 Olomouc	
ING. DOLEŽEL PETR	ING. DOLEŽEL PETR	ING. DOLEŽEL ROBIN		
KRAJ: OLOMOUCKÝ	MÍSTO: ŠTERNBERK		DATUM:	11/2022
STAVEBNÍK: MĚSTO ŠTERNBERK			FORMÁT:	2 A4
NÁZEV AKCE: **KOMUNIKAČNÍ PROPOJENÍ PRO PĚŠÍ, KOSMÁKOVA - PUŠKINOVA**			MĚŘÍTKO:	1:100
			STUPEŇ PD:	DUSP
			ZAKÁZKA:	120830
NÁZEV VÝKRESU: **CHARAKTERISTICKÉ PŘÍČNÉ ŘEZY**			SOUPRAVA:	VÝKRES: **D.4**